Lino Manfrotto + co., Spa

ART.
196AC
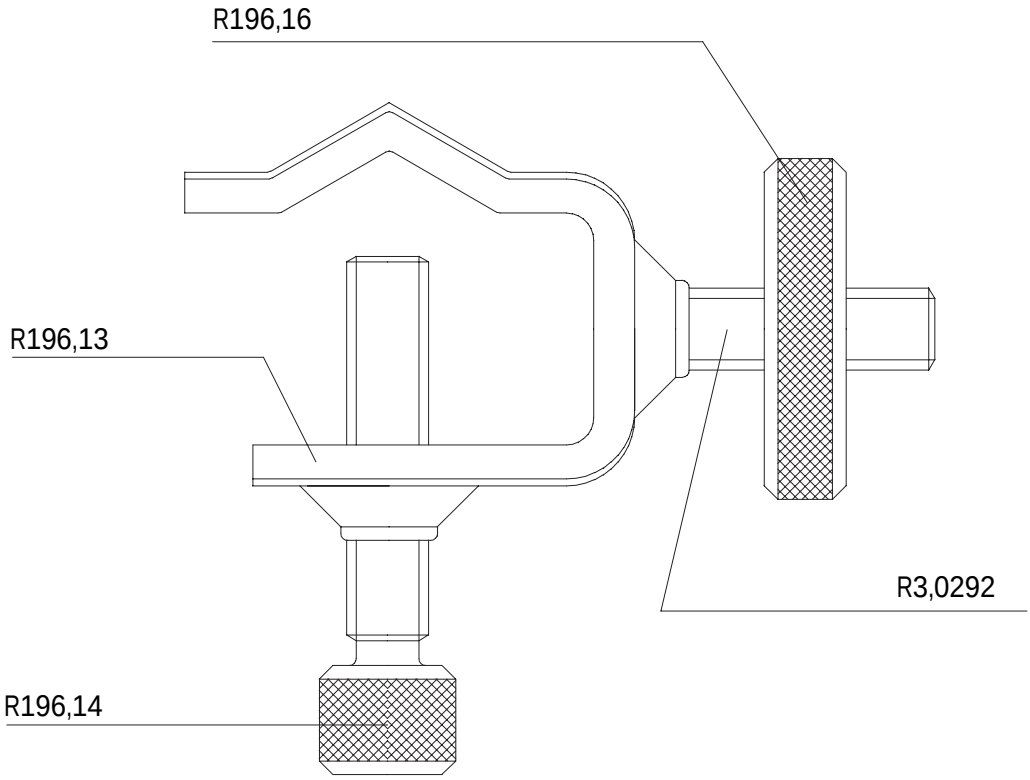
2005-09-30