Manfrotto
Imagine More

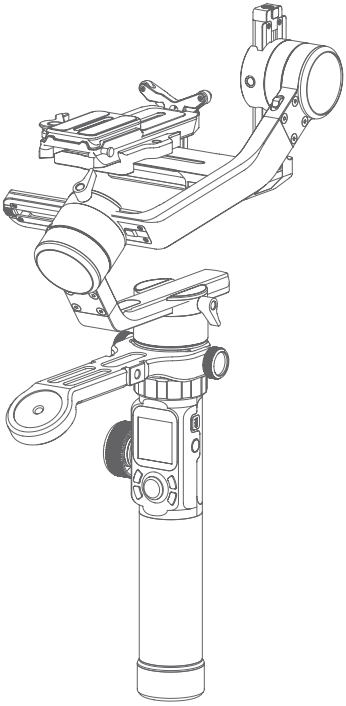

INSTRUCCIONES
MVG460

Catálogo

1. Descripción de producto 4

2. Empezar el uso 7

2.1 Carga de las baterías 7
2.2 Instalación de las baterías.....7
2.3 Instalación de la manivela 8
2.4 Bloqueo de posición 8
2.5 Instalación del brazo versátil.....9
2.6 Instalación de la cámara 10
2.7 Equilibrar el gimbal.....11
2.8 Encendido/apagado.....13
2.9 Descargue la aplicación Manfrotto Gimbal. 13

3. Conexión de la aplicación 14

4. Uso de la función 15

4.1 Introducción a funciones / modos.....15
4.2 Introducción al uso de botones.....16
4.3 USB Ports.....20
4.4 Pantalla táctil 21
4.5 Ajuste de modos 22
4.6 Modo Rotación auto.....24
4.7 Inicialización del gimbal 26
4.8 Bloqueo manual 27

5. Cómo conectar la cámara con la red Wi-Fi..... 28

6. Introducción a los accesorios 30

6.1 Accesorios.....30

Exención de responsabilidad 31

Introducción

MVG460 es un gimbal profesional de 3 ejes especialmente diseñado para cámaras DSLR y sin espejo, que es compatible con las cámaras más vendidas. Está diseñado con una manivela de brazo desmontable que permite sostenerlo con una sola mano y tomar imágenes en ángulos bajos, y también puede montarse en un trípode u otros accesorios.

MVG460 está diseñado con botones de función y pantalla táctil LCD para cambiar el modo de trabajo del gimbal, controlar la rotación y ajustar los parámetros con una sola mano. El cable de obturador de la cámara se puede utilizar para controlar directamente la realización de fotografías, la grabación de vídeo y el enfoque con seguimiento en el gimbal.

Descargue la aplicación Manfrotto Gimbal.

GET IT ON Google Play

Download on the App Store

1. Descripción de producto

Visión general

Gimbal profesional de 3 ejes, diseñado para cámaras DSLR y sin espejo (mirrorless), con botones de función y pantalla táctil LCD.

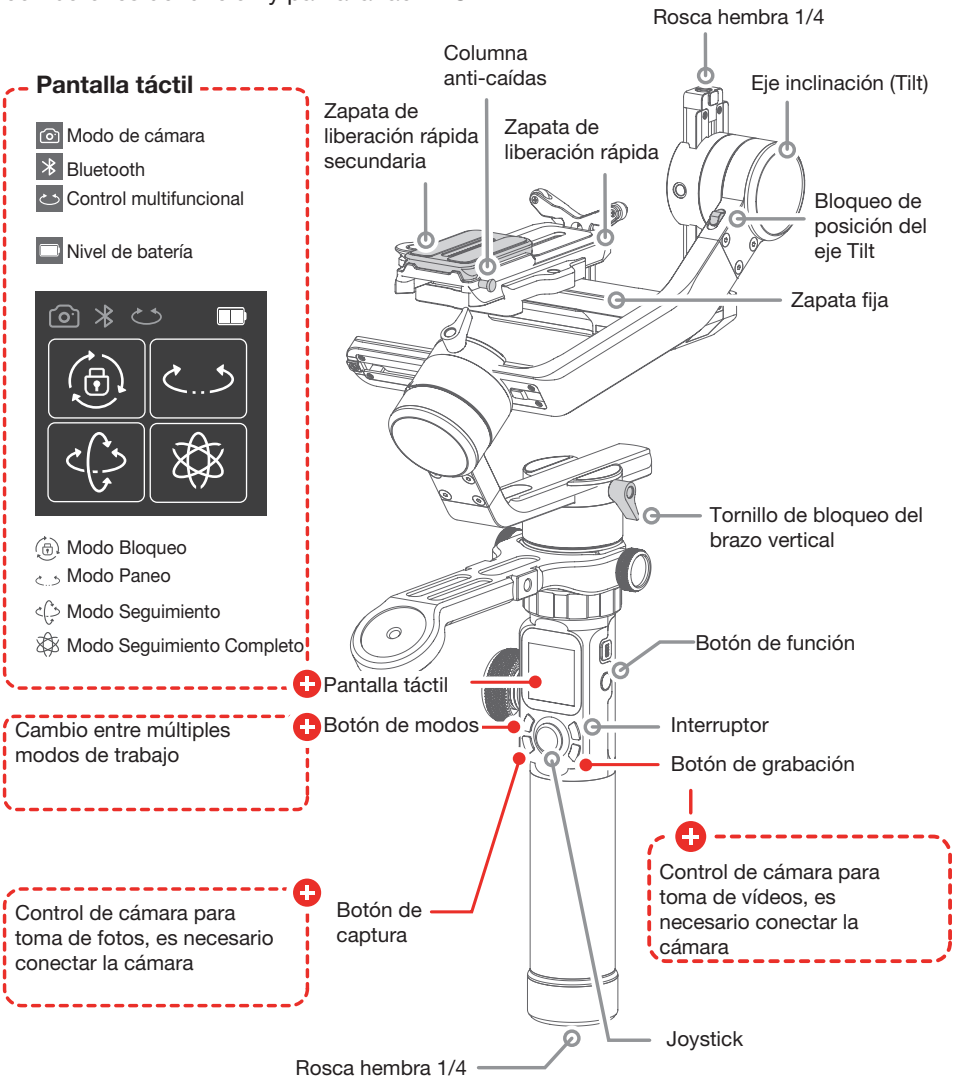

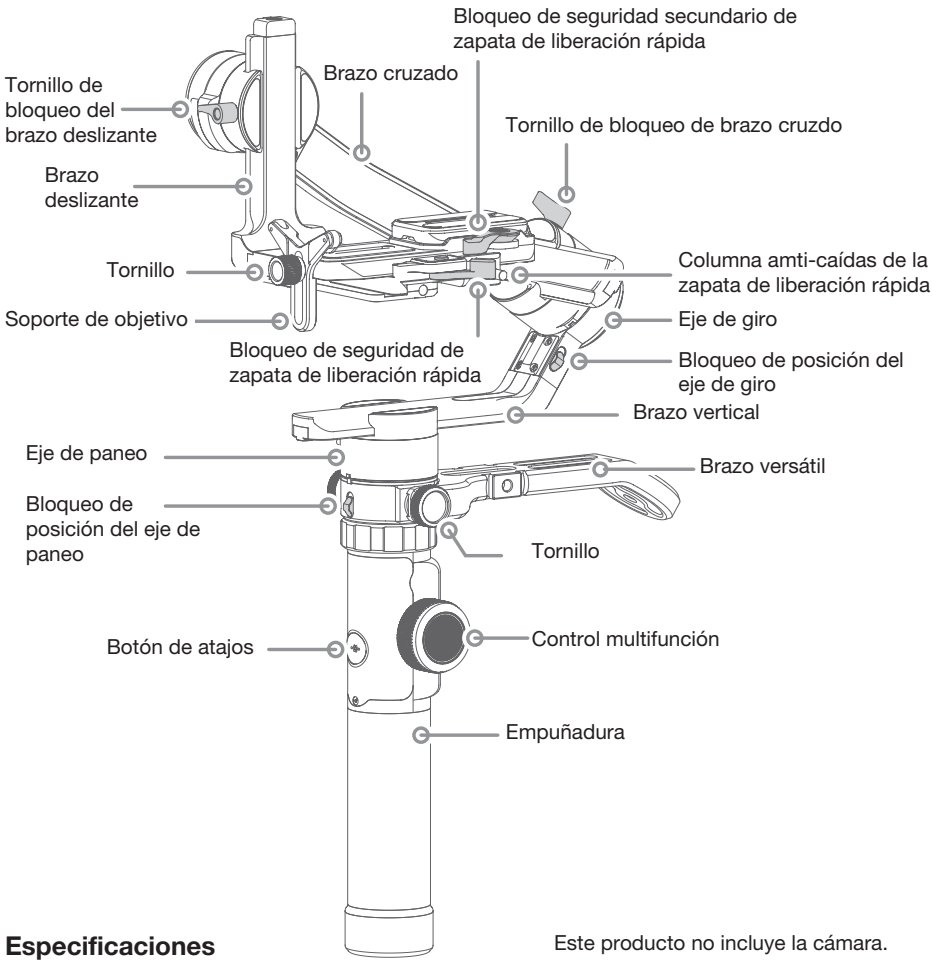

Especificaciones

Este producto no incluye la cámara.

Máx. alcance de inclinación vertical	230°	Autonomía de la batería	12h
Máx. alcance de giro	360°	Peso	Aproximadamente 1656g (sin incluir las baterías)
Máx. alcance de paneo	360°	Carga máxima	4600g (equilibrada en centro de gravedad)
Velocidad de seguimiento en inclinación vertical (Tilt)	2°/s ~ 75°/s	Cámaras compatibles*	Canon, SONY, Panasonic y otras.
Velocidad de seguimiento de paneo	3°/s ~ 150°/s		

Este producto no incluye la cámara.

Accesorios

Cable Micro USB
x1

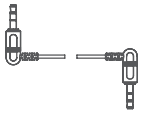

Cable de obturador
Panasonic Lumix
x1

Batería Li-ion 18650
x1

Brazo versátil
x1

Trípode
x1

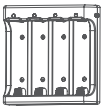

Cargador
x1

Soporte multifunción
x1

Cable de control de la cámara

USB 2.0 a Micro
x1

USB 2.0 a Mini
x1

USB 3.0 a Micro 3.0
x1

USB 2.0 a Tipo C
x1

2. Empezar el uso

⚠ Lea el manual detallado antes de utilizar estos productos.

CONSEJOS

(1) Instale la cámara antes de encender el gimbal.
(2) Cuando la batería esté baja, cargue el gimbal.
(3) Cuando no utilice el gimbal, apáguelo y extraiga las baterías.
(4) Para un inicio rápido con las funciones básicas de MVG640, realice los siguientes pasos.

2.1 Carga de las baterías

Cargue las baterías con un cargador.
*Cargue las baterías totalmente antes de encender el gimbal por primera vez.

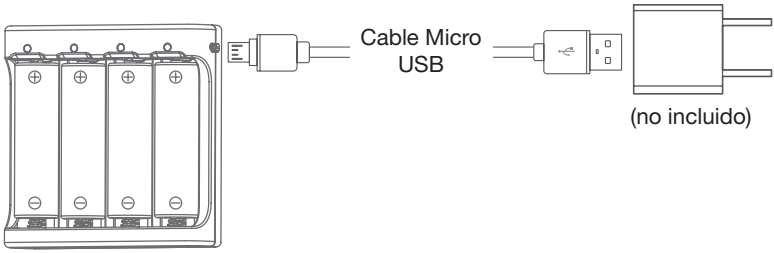

2.2 Instalación de las baterías

Retire la tapa final, abra el compartimento de baterías e instale las baterías.

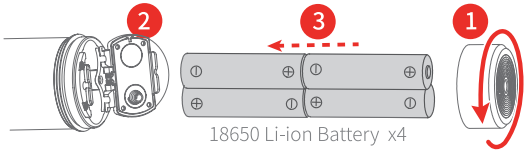

⚠ Cargue las baterías totalmente antes de encender el gimbal por primera vez.

2.3 Instalación de la manivela

Alinee el tornillo de posición de la manivela con los orificios de posición correspondientes debajo de la máquina del eje de panorámica, y apriete el anillo de fijación.

⚠ Los cuatro tornillos de posición deben estar alineados con los orificios de posición respectivos antes de apretar el anillo de fijación.

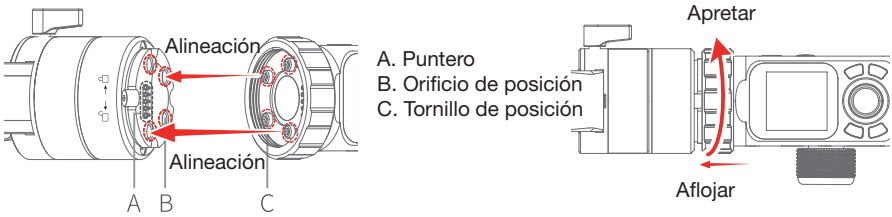

2.4 Bloqueo de posición

Cada uno de los tres ejes giratorios tiene un bloqueo de posición para un conveniente posicionamiento y almacenamiento. No olvide soltar los bloqueos antes de utilizar el gimbal.

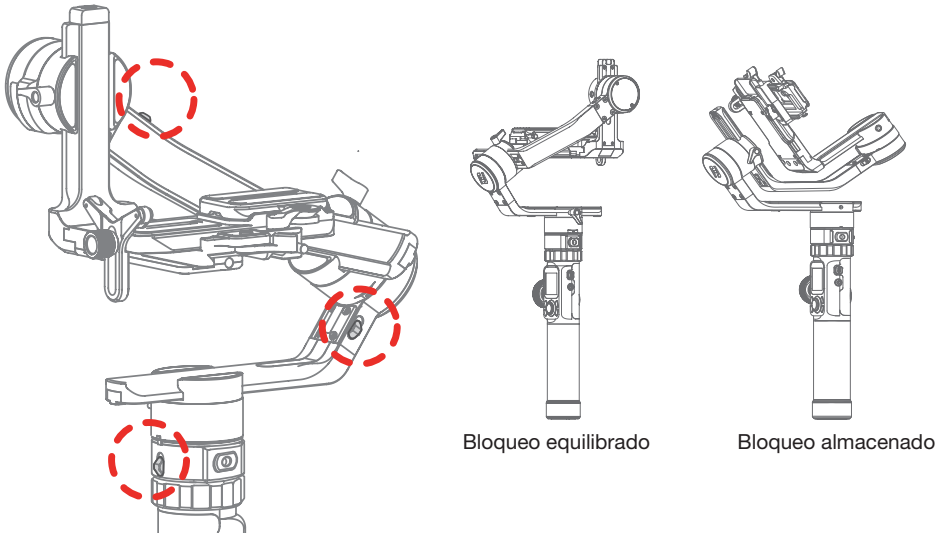

Cuando instale o desmonte la manivela, mantenga siempre el gimbal en posición vertical.
No lo mueva hacia la izquierda o la derecha para evitar que el puntero se dañe.

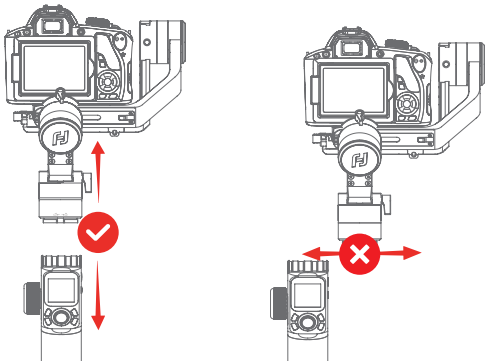

2.5 Instalación del brazo versátil

Instale el brazo versátil como se muestra en la figura, apriete los tornillos del lado izquierdo y derecho después de alinear sus orificios con los de la manivela del gimbal. También puede apretar el trípode en su extremo directamente como otra opción.
Utilice el tornillo largo para fijar la parte inferior de la manivela remota cuando monte el control remoto u otros accesorios en el orificio roscado de 1/4 pda.

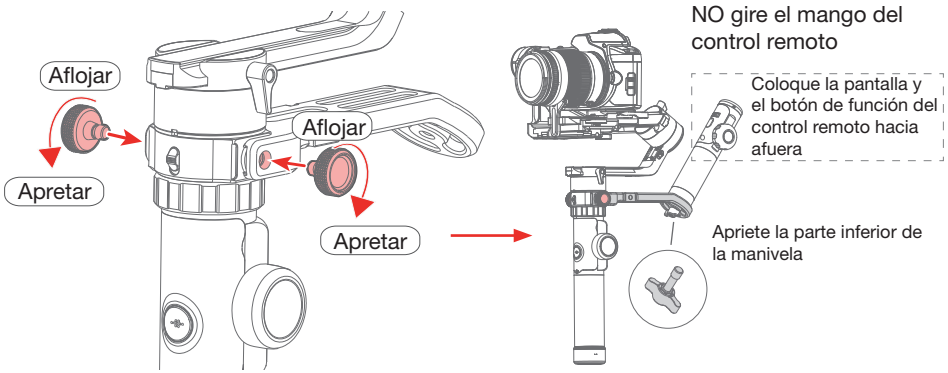

Accesorios necesarios:

Brazo versátil
X1

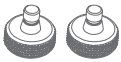

Tornillo fijo
X2

Tornillo
X1

- Después de la instalación, puede utilizar el brazo versátil para tomas con ángulo bajo.

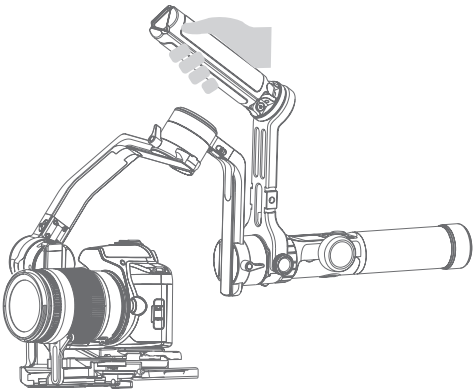

2.6 Instalación de la cámara

(1) Instale la zapata de liberación rápida en la zapata fija y extraiga la zapata de liberación rápida secundaria.

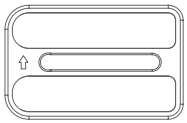

Zapata de liberación rápida secundaria

⚠ Asegúrese de que la batería y la tarjeta de memoria estén instaladas antes de instalar la cámara.

(2) Fije la zapata de liberación rápida secundaria en la parte inferior de la cámara.

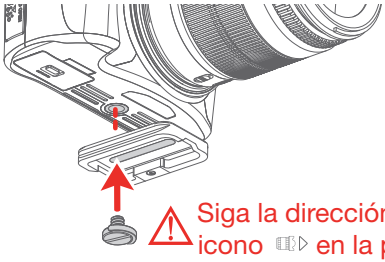

⚠ Siga la dirección del icono en la parte posterior de la zapata de liberación rápida secundaria para instalarla.

(3) Inserte la zapata de liberación rápida secundaria y presione hacia abajo. El bloqueo de seguridad de la zapata de liberación rápida secundaria se cierra automáticamente y bloquea esta zapata.

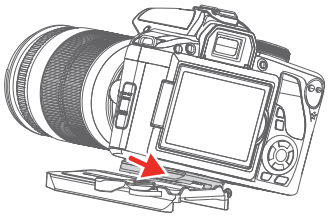

Inserte la zapata de liberación rápida secundaria.

(4) Instale el marco de soporte del objetivo para que el soporte de objetivo lo sostenga con firmeza.

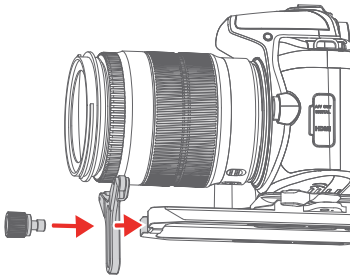

2.7 Equilibrar el gimbal

⚠ Antes de equilibrar el gimbal, bloquéelo en su estado de bloqueo equilibrado, suelte el bloqueo de posición de cada eje en varias etapas durante el proceso de equilibrado.

CONSEJOS

(1) Antes de equilibrar el gimbal, debe retirar la tapa del objetivo y es necesario que la tarjeta de memoria esté insertada en la cámara para finalizar todas las conexiones, a fin de asegurarse que la cámara esté lista para fotografiar.
(2) Durante el equilibrado del gimbal, asegúrese de que la cámara y el gimbal estén apagados.
(3) Si añade accesorios después de terminar el equilibrado, es necesario que equilibre el gimbal de nuevo.

2.7.1 Ajuste del equilibrado del eje de inclinación

(1) **a.** Abra el bloqueo de posición del eje de inclinación ①, coloque el objetivo de la cámara en sentido vertical hacia arriba, determine el centro de gravedad de la cámara.
b. Afloje el tornillo de bloqueo del brazo deslizante ②, desplace el brazo deslizante ③ para equilibrar la posición de la cámara.
c. Apriete el tornillo de bloqueo del brazo deslizante ②, si el objetivo de la cámara se sostiene en sentido vertical hacia arriba, significa que está equilibrado.

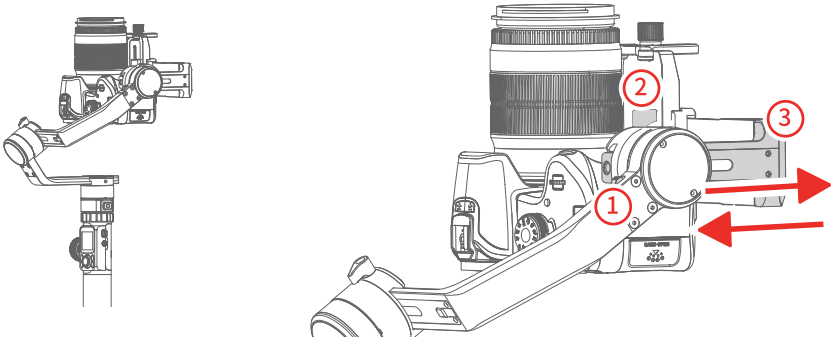

(2) **a.** Coloque el objetivo de la cámara en sentido vertical hacia arriba, determine el centro de gravedad de la cámara.
b. Abra el bloqueo de seguridad de la zapata de liberación rápida ①, equilibre la posición de la cámara.
c. Apriete el bloqueo de seguridad de la zapata de liberación rápida ③, e incline la cámara hacia arriba o abajo; si se mantiene estable, significa que está equilibrada.

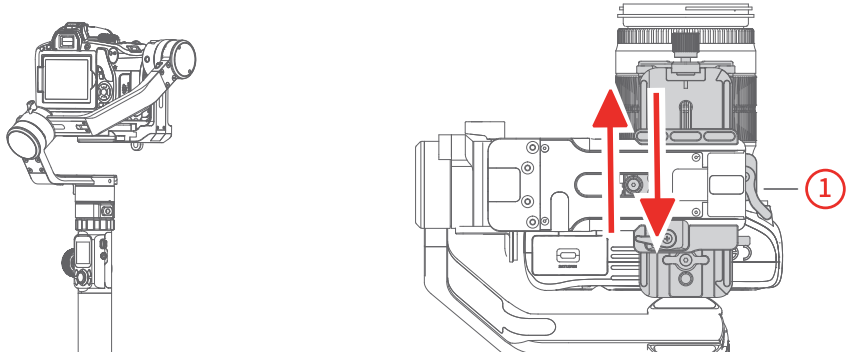

2.7.2 Ajuste del equilibrado del eje longitudinal

a. Apriete el bloqueo de posición del eje de inclinación ①, abra el bloqueo de posición del eje longitudinal ②, observe el estado de inclinación de la cámara.
b. Afloje el tornillo de bloqueo del brazo transversal ③, deslice el brazo transversal ④ para equilibrar la posición de la cámara.
c. Apriete el tornillo de bloqueo del brazo transversal ③ e incline la cámara de izquierda a derecha; si se mantiene estable, significa que está equilibrada.

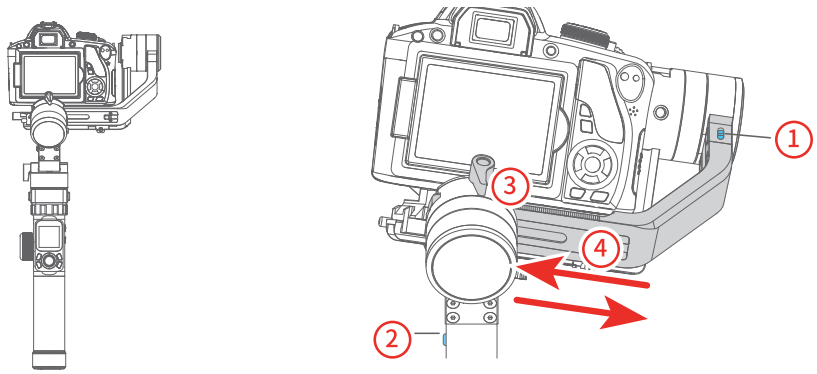

2.7.3 Ajuste del equilibrado del eje de panorámica

a. Apriete el bloqueo de posición del eje de panorámica ①, suelte el bloqueo de posición del eje de panorámica ②, mantenga la parte de la manivela del gimbal paralela al suelo y el brazo vertical paralelo al suelo, y observe la rotación de la cámara después de aflojar el bloqueo.
b. Afloje el tornillo de bloqueo del brazo vertical ③, deslice el brazo vertical ④ para equilibrar la posición de la cámara.
c. Apriete el tornillo de bloqueo del brazo vertical ③ para girar el eje de panorámica a cualquier ángulo; si se mantiene estable, significa que está equilibrado.

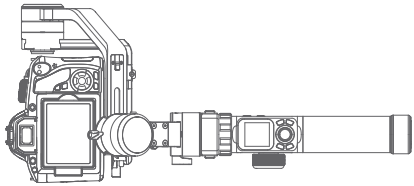

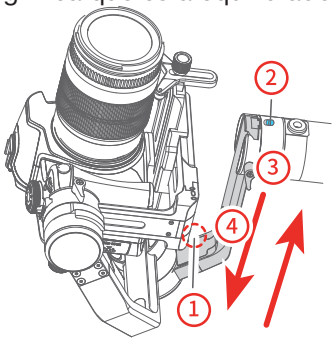

2.8 Encendido/apagado

⚠ Antes de encender el gimbal, es necesario soltar todos los bloqueos de posición de los ejes.

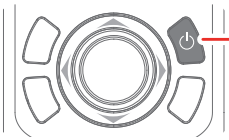

Haga una pulsación larga del botón de encendido, suéltelo cuando la pantalla muestre

2.9 Descargue la aplicación Manfrotto Gimbal.

Descargue la aplicación Manfrotto Gimbal.

3. Conexión de la aplicación

(1) Active la función Bluetooth del teléfono móvil y encienda el gimbal.
(2) Inicie la aplicación y conéctese al MVG460 siguiendo los mensajes de la aplicación. Después de realizada la conexión, puede controlar el MVG460 con la aplicación.

Manual detallado

Descargue el manual detallado del usuario en el sitio web oficial manfrotto.com

Conexión de la aplicación Manfrotto Gimbal

(1) Encienda el gimbal.
(2) En su smartphone, active la función Bluetooth e inicie la aplicación Manfrotto Gimbal. Inicie sesión o regístrese, siga las instrucciones y conéctese al gimbal. Una vez realizada la conexión, el gimbal puede controlarse con la aplicación, incluyendo el desplazamiento remoto, cambio de modo, ajuste de parámetros, etc.

4. Uso de la función

4.1 Introducción a funciones / modos

① Modo Panorámico (predeterminado)

La dirección longitudinal y de inclinación son fijas, el smartphone se mueve de acuerdo con los movimientos a izquierda y derecha de la mano del usuario.

② Modo Seguimiento

La dirección longitudinal es fija, el smartphone se mueve de acuerdo con los movimientos a izquierda y derecha o hacia arriba y abajo de la mano del usuario.

③ Modo Seguimiento total

La cámara se mueve de acuerdo con la mano del usuario.

④ Modo de bloqueo

La orientación de la cámara es fija.

⑤ Restablecer

Retorno al modo panorámico, los tres ejes vuelven a su posición predeterminada.

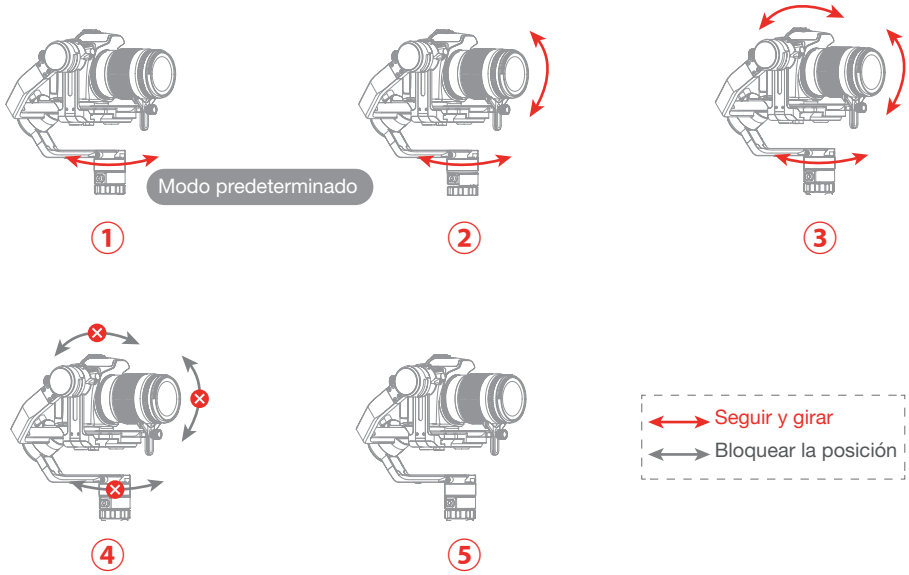

⑥ Bloqueo manual

Deslice el eje de inclinación a una posición para fotografiar.

⑦ Rotación auto

El modo Rotación auto está diseñado para operar la fotografía de timelapse con la cámara, puede ajustarse el desplazamiento y el tiempo.

⑧ Modo Creativo

Toque en la opción “360 rotation” (Rotación 360) para acceder al modo Creativo, para configurar la velocidad y dirección de rotación.

⑨ Selfie Mode

Gire la cámara 180° en sentido horizontal para permitir la fotografía de selfies.

⑩ Modo de disparo vertical

Toque en la opción “Portrait” (Retrato) para fotografiar en sentido vertical.

4.2 Introducción al uso de botones

4.2.1 Botón de encendido

Pulsación larga — Encendido / apagado

Haga una pulsación larga del botón de encendido y suéltelo cuando la pantalla muestre

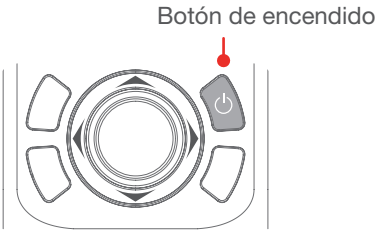

4.2.2 Botón de modo

Una pulsación — Modo Panorámico / Modo de bloqueo

Una pulsación para cambiar ente el modo Panorámico y el modo de bloqueo

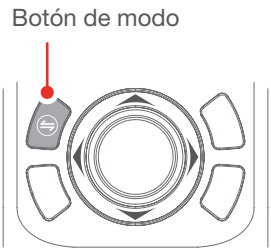

4.2.3 Botón de captura

Una pulsación — Enfoque, pulsar de nuevo para tomar una fotografía en 3 segundos
Pulsación larga — Modo de ráfaga

Captura manual Pulse una vez el botón de la cámara para enfocar y vuelva a pulsarlo en menos de 3 segundos para realizar fotografías. Cuando no hay ninguna operación 3 segundos después de pulsar para enfocar, se borra el estado de enfoque.
*Es necesario conectar al cable de obturador de la cámara.

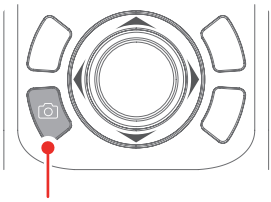

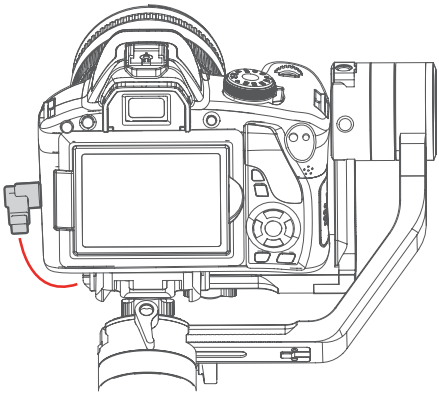

Conexión de cable del obturador Figura

4.2.4 Botón de grabación

Pulsar una vez — Iniciar/detener la grabación

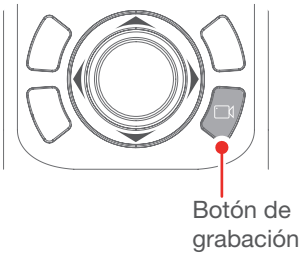

4.2.5 Palanca de mando

Hacia arriba
(1) Objetivo hacia arriba
(2) Seleccione la opción superior

Mover a izquierda
(1) El objetivo se mueve hacia la izquierda
(2) Seleccione la opción de la izquierda

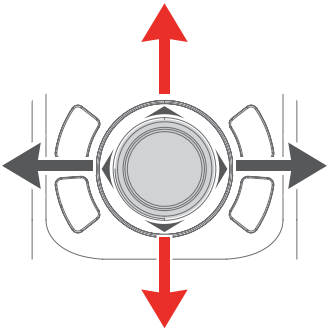

Mover a derecha
(1) El objetivo se mueve hacia la derecha
(2) Seleccione la opción de la derecha

Hacia abajo
(1) Objetivo hacia abajo
(2) Seleccione la opción inferior

4.2.6 Botón de atajo

Pulsación larga — Modo de seguimiento
Pulsación doble — Restablecer

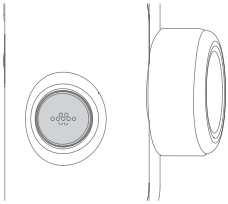

4.2.7 Botón de función

Pulsar una vez — Volver/ Bloquear pantalla/ Desbloquear pantalla

En las demás interfaces, pulse una vez el botón de función para volver a la interfaz principal.

Pulse una vez el botón de función en la interfaz principal para acceder al bloqueo/desbloqueo de pantalla.

La interfaz no se puede utilizar cuando la pantalla está bloqueada.
Desbloquéela para reanudar el control.

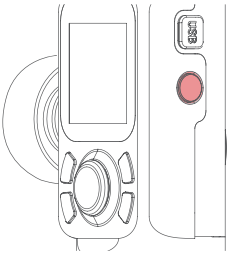

4.2.8 Mando multifunción

Rotación — Control de la rotación axial / enfoque con seguimiento y zoom actuales
Pulsación larga — Cambio entre las opciones de enfoque con seguimiento y zoom, y las opciones del eje axial
Una pulsación — Opción de ajuste de cambios

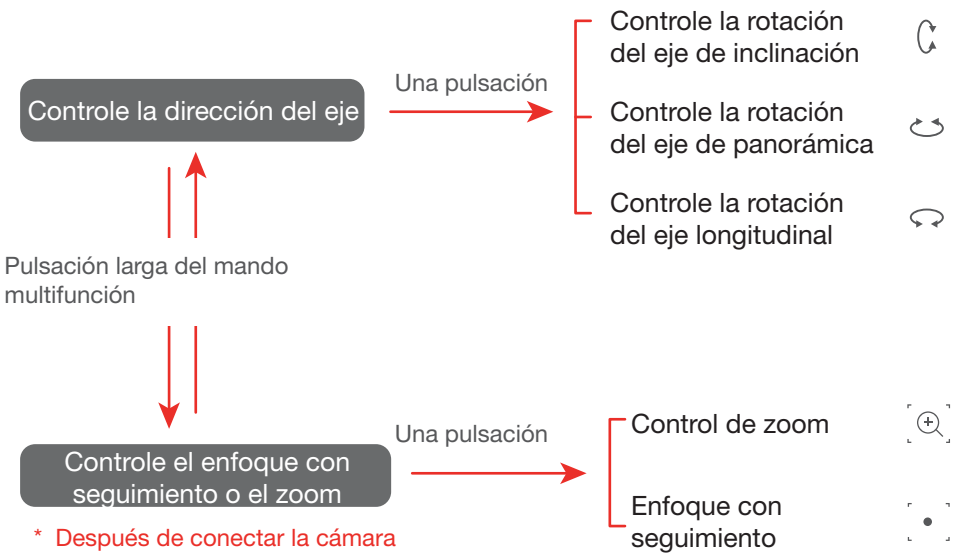

4.3 USB Ports

La zapata fija tiene un puerto USB para conectar a la cámara para controlar el disparo/grabación, o el enfoque en algunas cámaras.

- El puerto UART1 / UART2 se puede utilizar para conectar Auto Focus

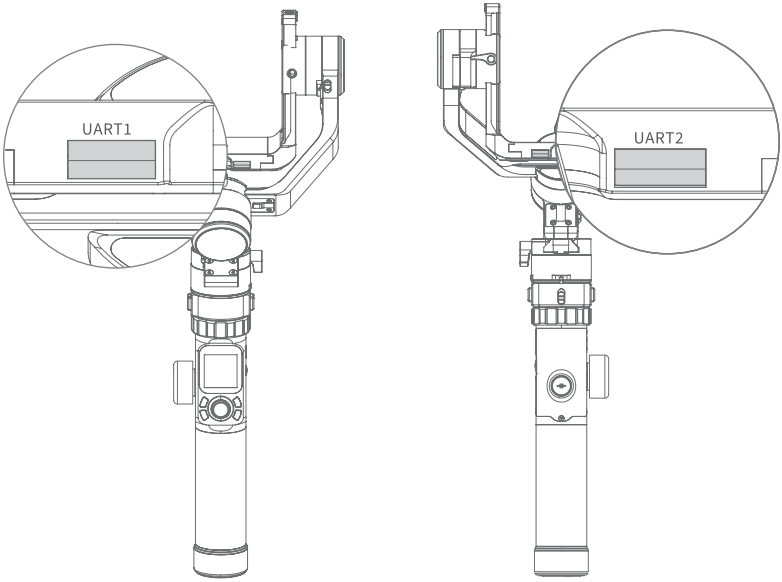

- El puerto USB del control de la cámara puede utilizar USB 2.0 a Tipo C / USB 2.0 a Mini / USB 3.0 a Micro 3.0/ el cable de obturador Panasonic Lumix utiliza un adaptador 3,5 mm para conectar.

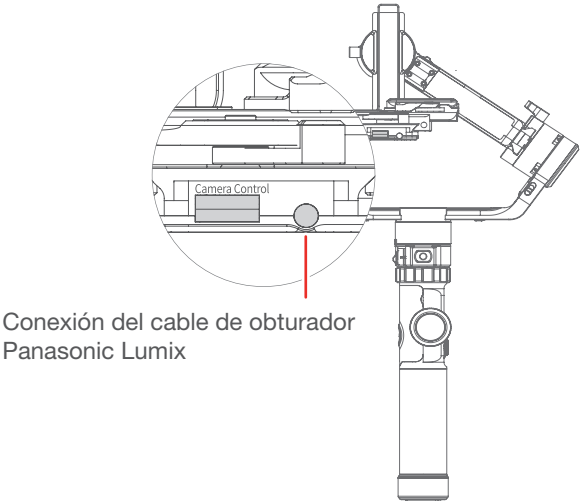

4.4 Pantalla táctil

Interfaz de pantalla

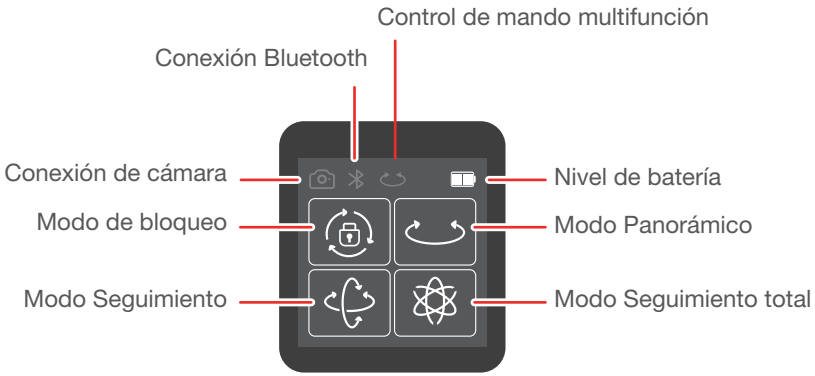

Icono de pantalla	Modo/Estado	Icono de pantalla	Modo/Estado
	Bluetooth está conectado		Modo Panorámico
	Bluetooth no está conectado		Modo Seguimiento
	Nivel de batería		Modo Seguimiento total
	Cámara conectada		Modo de bloqueo
	Cámara no conectada		Eje de inclinación activado
	Control de mando multifunción activado		Eje longitudinal activado
	Control de mando multifunción desactivado		Eje de panorámica activado
	Estado de zoom		
	Estado del enfoque con seguimiento		

Cambio de pantallas

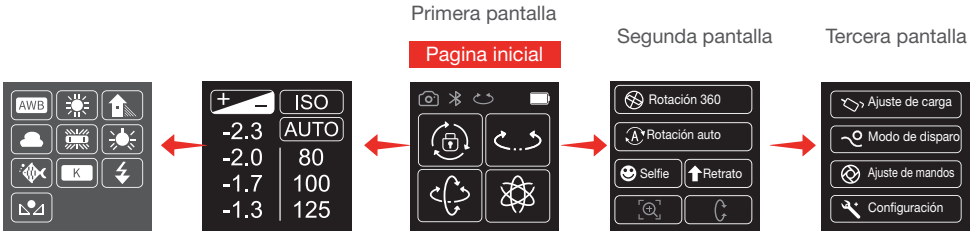

Gestos comunes de la pantalla táctil

← Deslizar a izquierda — Cambiar a la pantalla izquierda

→ Deslizar a derecha — Cambiar a la pantalla derecha / Volver a anterior

● Clic — Marcar esta opción

Bloquear/desbloquear pantalla

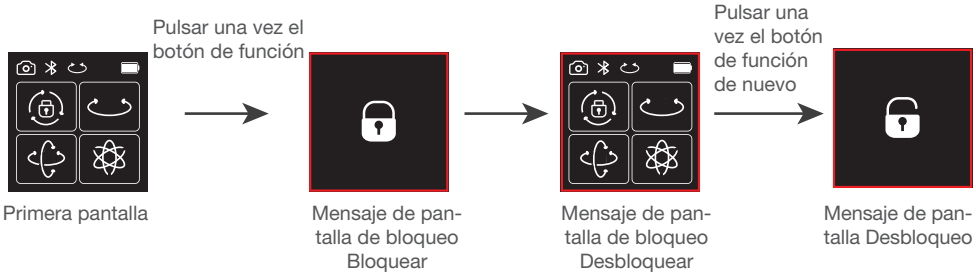

4.5 Ajuste de modos

4.5.1 Ajuste del modo Rotación auto

Consulte el capítulo "Modo Rotación auto" en la página 24

4.5.2 Configuración del modo Creativo

Toque en la opción "360 rotation" (Rotación 360) para acceder al modo Creativo, sostenga el gimbal en sentido horizontal, y ajuste la velocidad/dirección de rotación en la pantalla. Después de elegir el ajuste, se activa inmediatamente.

4.5.3 Modo de disparo Retrato

Sostenga el gimbal en sentido horizontal, toque en la opción "Portrait" (Retrato) para acceder al modo Retrato, el gimbal cambiará la cámara al modo Retrato.

4.5.4 Otros ajustes

Ajuste de la potencia del motor según el peso de la cámara

Ajuste de modos de escena.

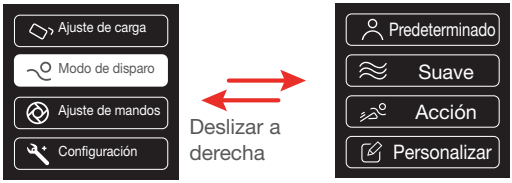

Una sensibilidad más alta proporciona una reacción más rápida del gimbal/ cámara.

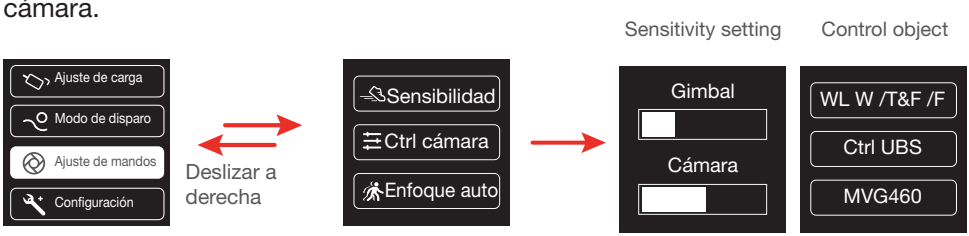

Ajustes del sistema

4.6 Modo Rotación auto

Ajuste de parámetros del modo Rotación auto
Método 1:
Inicie sesión en la aplicación Manfrotto Gimbal para ajustar los parámetros del modo de Timelapse.
Acceda a la interfaz de configuración de parámetros para seleccionar el modo de Timelapse. El tiempo de intervalo máximo es 59 segundos, mientras que el tiempo de permanencia máximo para fotografía de larga exposición es 58 segundos. (Nota: El ajuste del intervalo de fotografía debe ser más largo que el tiempo de detención de fotografía y más corto que el tiempo de rotación panorámica o de rotación de inclinación.)

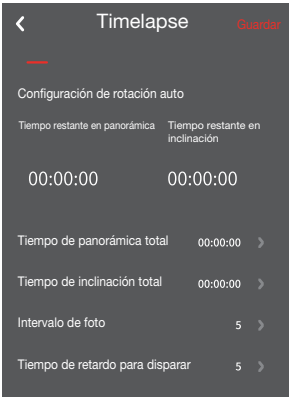

Método 2:
Para ajustar los parámetros del modo de Timelapse acceda a la interfaz "Motion Timelapse" (Timelapse de movimiento) en la pantalla táctil.

Use la palanca de mando para configurar el parámetro de ajuste de hora en la pantalla táctil.

Icono de pantalla	Modo/Estado	Ajuste de tiempo mínimo	Ajuste de tiempo máximo
PAN (T1)	Periodo de rotación del eje de panorámica	00:00:00	07:59:59
TILT (T2)	Periodo de rotación del eje de inclinación	00:00:00	07:59:59
INVL (t)	Intervalo de fotografía	00:00:00	00:00:59
DWELL (P)	Tiempo de espera de fotografía	00:00:00	00:00:58

* T1/T2 > t > P
PAN: Tiempo requerido para que el eje de panorámica gire desde su punto inicial a su punto final.
TILT: Tiempo requerido para que el eje de inclinación gire desde su punto inicial a su punto final.
INVL: Tiempo entre el final de la toma de fotografías anterior y el final de la siguiente toma de fotografías.
DWELL: Tiempo de permanencia del gimbal para enviar un comando de fotografiar con exposición larga.

Ajuste del modo Rotación auto

(1) Seleccione la rotación auto para acceder al modo de rotación auto en la interfaz de pantalla.

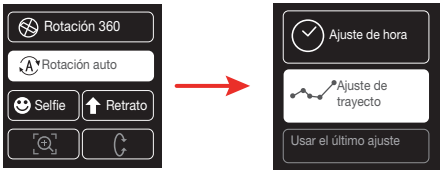

(2) Ajuste la posición inicial de rotación
Gire el eje de panorámica o el eje de inclinación a la posición inicial y espere medio segundo, pulse OK en la opción en pantalla para registrar la posición inicial.

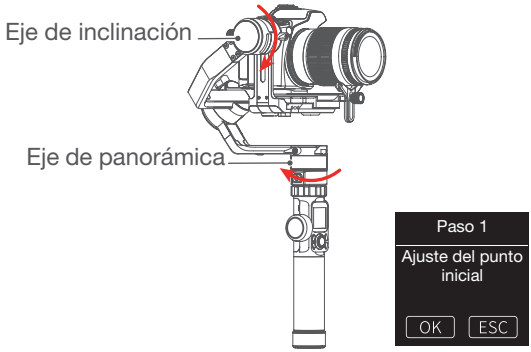

(3) Ajuste la posición final de rotación
Gire el eje de panorámica o el eje de inclinación a la posición final y espere medio segundo, pulse OK de nuevo en la opción en pantalla para registrar la posición final.

(4) Inicie los movimientos de rotación auto
El gimbal retorna automáticamente a la posición inicial, el eje de inclinación y el eje de panorámica empiezan a girar hacia la posición final de acuerdo con los parámetros ajustados.

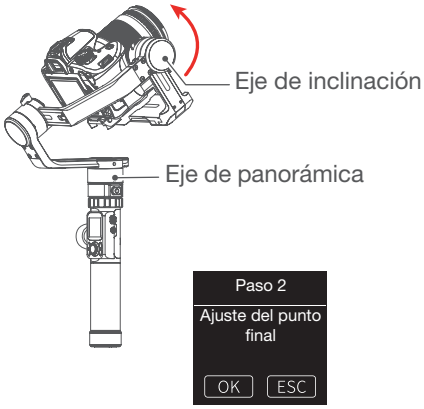

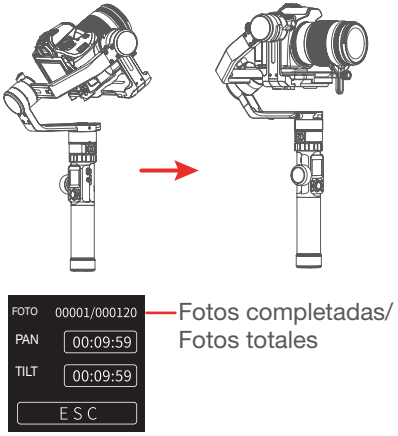

Salir → Pulse dos veces el botón de atajo o pulse una vez la opción ESC en la pantalla → Salga del modo de rotación auto y restablezca

4.7 Inicialización del gimbal

Puede inicializar el gimbal cuando:
(1) La cámara no esté equilibrada.
(2) No lo ha usado durante un largo periodo.
(3) En caso de variaciones extremas de la temperatura.

Pasos:
(1) Seleccione Settings - Calibration (Configuración - Calibración) en la pantalla para acceder a la inicialización del gimbal.

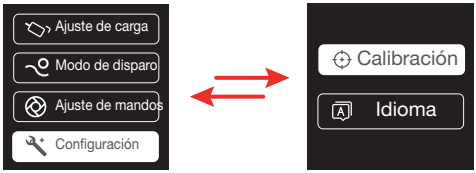

(2) Coloque el gimbal sobre una mesa y se inicializará automáticamente. Si la pantalla táctil indica que la calibración se realizó con éxito, la inicialización finaliza o, de lo contrario, será fallida.

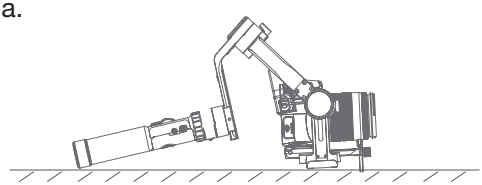

(3) Después de una inicialización con éxito, deslice la interfaz de la pantalla táctil hacia la izquierda/derecha o toque "ESC" en la pantalla para activar.

4.8 Bloqueo manual

Mueva la cámara con la mano a la posición que desee y sosténgala durante medio segundo. Las nuevas posiciones de inclinación y/o panorámica se guardan automáticamente.

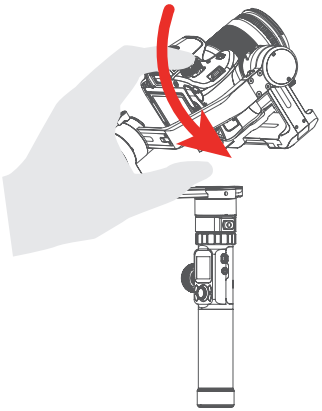

5. Cómo conectar la cámara con la red Wi-Fi

Conectar la cámara con la red Wi-Fi

(1) Encienda el gimbal.
(2) Active Bluetooth y la aplicación Manfrotto Gimbal se conectará automáticamente al gimbal con la señal más fuerte de Bluetooth. El icono de Bluetooth en la pantalla se ilumina después de una conexión con éxito.
(3) Obtenga el nombre y contraseña de Wi-fi de la cámara.
(4) Inicie sesión en la aplicación Manfrotto Gimbal, seleccione el icono de conexión de cámara en la interfaz de la palanca de mando virtual, seleccione la marca de su cámara, elija el nombre de Wi-Fi de la cámara e introduzca la contraseña.

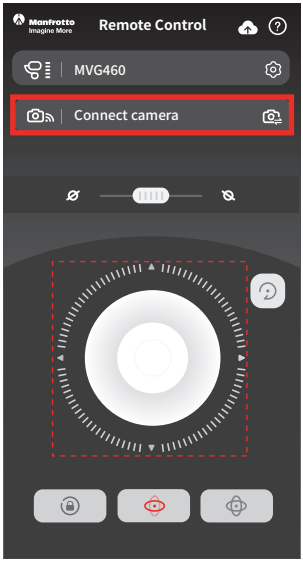

Espere 5~10 segundos. Después de conectarse, la interfaz de la cámara muestra los consejos y cambios. (En una cámara Canon es necesario tocar “Confirm”). Se vuelve automáticamente a la interfaz de disparo principal, el icono de la cámara en la pantalla táctil del gimbal se ilumina al mismo tiempo, la conexión está realizada. Puede salir de la aplicación una vez realizada la conexión.

Conectar de nuevo la Wi-Fi de la cámara

Después de la primera conexión de Wi-Fi de la cámara, el gimbal recordará la Wi-Fi de la cámara y la contraseña. Para conectar la misma cámara de nuevo, acceda a la interfaz de conexión de Wi-Fi de la cámara y el gimbal establecerá la conexión automáticamente. La cámara se puede controlar cuando el icono de cámara del gimbal en la pantalla táctil se ilumine.

Fallo al conectar la cámara

En la interfaz de la aplicación, ha seleccionado un nombre de Wi-Fi incorrecto de la cámara, la contraseña de Wi-Fi es incorrecta (no ha distinguido entre mayús-

culas y minúsculas), o la Wi-Fi del gimbal está ocupada, lo cual puede causar un fallo de conexión que impida controlar la cámara.
Confirme que la contraseña y el nombre de Wi-Fi estén introducidos correctamente. Si la conexión vuelve a fallar, se recomienda desconectar la red Wi-Fi y conectarla de nuevo.

Desconecte la Wi-Fi

Desconecte la Wi-Fi actual cuando el gimbal no haya podido conectar la Wi-Fi de la cámara o el gimbal necesite conectar una nueva cámara.
Cómo desconectar: mantenga el gimbal encendido, deslice la pantalla táctil hacia la izquierda, acceda al menú de configuración, mantenga pulsado el botón de disparo del lado posterior, mueva la palanca de mando hacia arriba, seleccione “system setting” (ajuste del sistema) en la pantalla, toque “Clear Wi-Fi” (Borrar Wi-Fi), desconexión con éxito.

6. Introducción a los accesorios

6.1 Accesorios

6.1.1 Barra de extensión y trípode

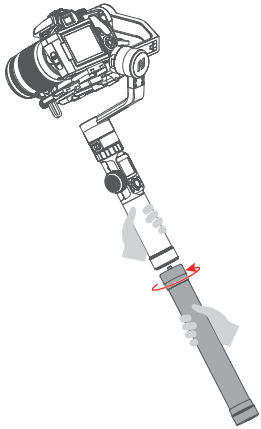

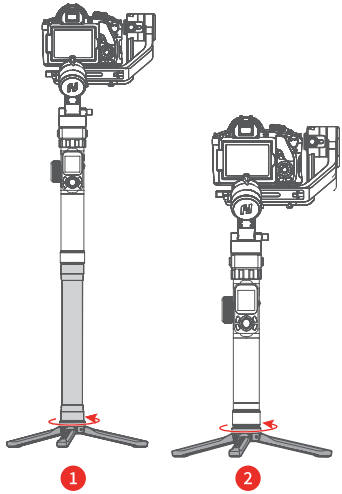

Exención de responsabilidad

Muchas gracias por utilizar este gimbal Manfrotto. La información de este documento se refiere a su seguridad y a sus derechos y responsabilidades legales. Lea la totalidad del documento con atención para obtener una correcta configuración antes del uso. El incumplimiento de las instrucciones y advertencias de este manual puede causar lesiones graves al usuario y a terceros, o daños al producto o a otros objetos en la proximidad.
Al utilizar este producto, confirma que ha leído esta Exención de responsabilidad y las advertencias, y que se muestra de acuerdo con cumplir los términos y condiciones. Declara que es responsable de su propia conducta cuando utilice este producto y por las consecuencias que puedan surgir. Declara que utilizará este producto únicamente con el propósito adecuado y de acuerdo con las leyes, normas y reglamentos vigentes, además de todos los términos, precauciones, prácticas, políticas y directrices que ha puesto a su disposición Manfrotto.
Manfrotto no aceptará ninguna responsabilidad por daños, lesiones u obligaciones legales en que incurra directa o indirectamente por el uso del producto.
Manfrotto no proporcionará ningún servicio a los productos que no se hayan obtenido por canales legales.

Aviso

1. Asegúrese de que la rotación del motor no se encuentre bloqueada por fuerzas externas cuando el gimbal esté encendido.
2. El gimbal NO debe entrar en contacto con el agua ni con otro líquido si no está marcado como resistente al agua o a prueba de salpicaduras. Los productos resistentes al agua y a prueba de salpicaduras NO deben entrar en contacto con el agua marina ni con otros líquidos corrosivos.
3. NO desmonte el gimbal excepto las partes marcadas como extraíbles. Tendrá que enviar el producto a un centro de posventa o de servicio autorizado de Manfrotto si lo desmonta accidentalmente y causa un funcionamiento anómalo. Los costes en que se incurra serán por cuenta del usuario.
4. El funcionamiento continuo durante un periodo prolongado puede causar que aumente la temperatura superficial del motor; utilícelo con precaución.

Almacenamiento y mantenimiento

1. Mantenga el gimbal y la batería fuera del alcance de los niños y los animales domésticos.
2. NO deje el gimbal ni la batería cerca de fuentes de calor como un horno o una caldera. NO deje el gimbal ni la batería en el interior de un vehículo durante días calurosos.
3. Guarde la batería en un lugar seco.
4. NO sobrecargue ni deje que se descargue la batería, o se producirán daños en su núcleo.

5. Nunca utilice el gimbal o la batería cuando la temperatura sea demasiado alta o baja.
6. Extraiga las baterías del gimbal si no lo va a utilizar durante un periodo prolongado.

Directrices de seguridad de la batería

1. Para evitar un incendio, lesiones graves o daños a la propiedad, observe las siguientes directrices de seguridad cuando utilice, cargue o guarde la batería.
(1) NO permita que la batería entre en contacto con ningún tipo de líquido. NO deje la batería bajo la lluvia ni cerca de una fuente de humedad. NO deje que la batería caiga en el agua.
(2) Si la batería cae en el agua por accidente, colóquela en una zona segura y abierta inmediatamente. Manténgase a una distancia segura de la batería hasta que se haya secado por completo. No vuelva a utilizar la batería.
(3) Si la batería se incendia, utilice agua, un vaporizador de agua, arena, una manta ignífuga, polvo seco o un extintor de dióxido de carbono para extinguir el fuego inmediatamente. Puede explotar después de incendiarse durante un periodo prolongado. Elija el método de extinción de incendios de acuerdo al orden antes recomendado y a la situación real.
(4) NO utilice la batería si está hinchada, dañada o tiene fugas.
(5) NO desmonte ni punce las baterías porque puede causar fugas.
(6) NO deje caer ni golpee las baterías. NO coloque objetos pesados sobre la batería ni el cargador.
(7) NO utilice la batería si se ha caído.
(8) NO caliente las baterías.
(9) NO utilice las baterías en entornos con alta carga electrostática o electromagnética. De lo contrario, puede producirse un cortocircuito en la batería.
(10) Los electrolitos de la batería son muy corrosivos. Si alguno de los electrolitos entra en contacto con la piel o los ojos, lávese la zona afectada con agua corriente durante al menos 15 minutos y acuda a un médico inmediatamente.
(11) Utilice las baterías genuinas suministradas por Manfrotto. Si necesita reemplazar la batería, cómprela en el sitio web oficial de Manfrotto o en un distribuidor autorizado. Manfrotto no será responsable de accidentes y mal funcionamiento de los dispositivos cuya causa sea una batería no genuina.
2. NO deje caer ni golpee las baterías. Si la batería es defectuosa, contacte con la asistencia posventa de Manfrotto.

Copyright © 2020
Vitec Imaging Solutions Spa
Via Valsugana, 100 36022 Cassola (VI) Italy